Monteringsanvisning Brimi bokhylle

Lang tradisjon - høg kvalitet

Skruepakke

A 8 stk. sentrumstapper 12x45 mm
B 2 stk. sentrumstapper 12x30 mm
C 6 stk. eurobolter
D 6 stk. excentersnekke
E 8 stk. senkhodeskruer 4x60 mm
G 20 stk. hyllebærere
H stifter

Deler

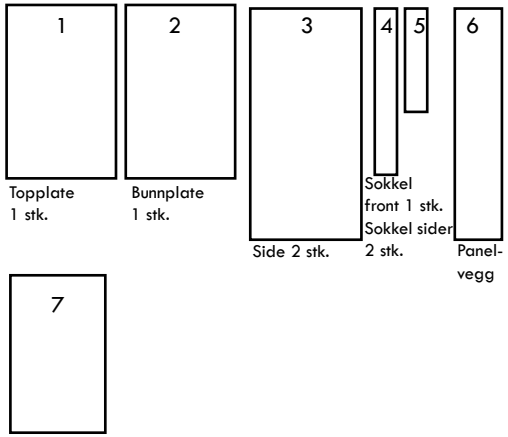

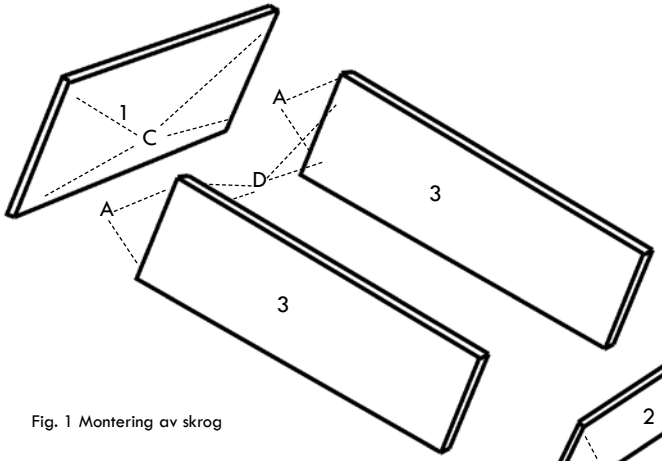

Fig. 1 Montering av skrog

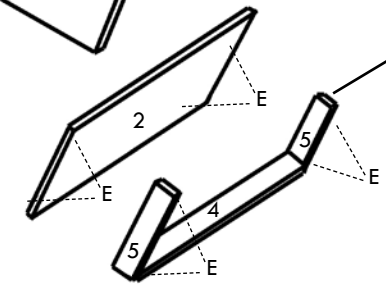

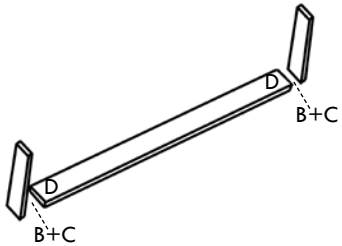

Fig. 2 Montering av sokkel

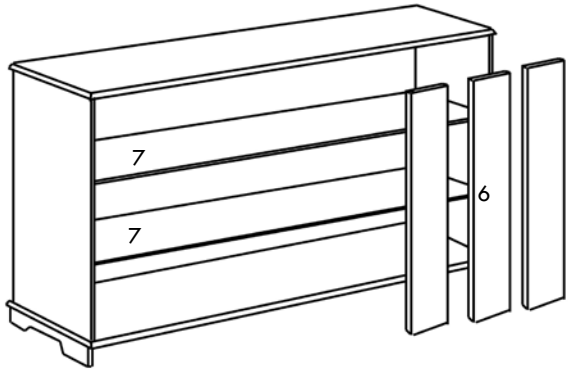

Fig. 3 Spikre panelveggene fast i ryggen. Sett i hyllebærere og legg i hyller

Lom Møbelindustri AS 2686 Lom Tlf.: 61 21 98 00 Faks: 61 21 98 01 post@lom-mobler.no www.lom-mobler.no